Product Specification Sheet

เอกสารแสดงคุณสมบัติผลิตภัณฑ์

AC23

MOGEN®

Accessories

PS-AC23 - 09 - 62 REV.00

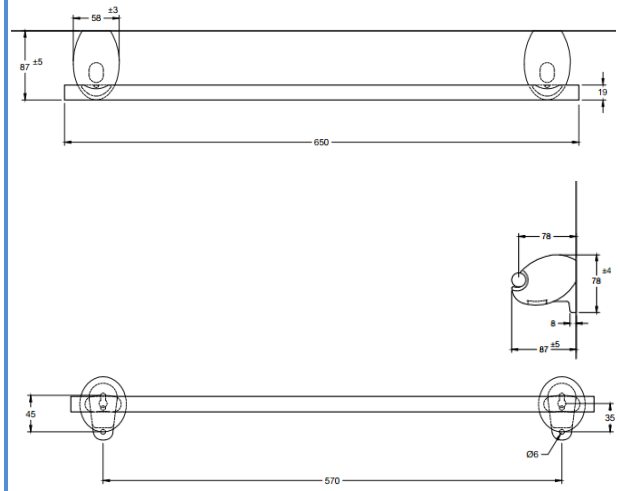

ข้อมูลพื้นฐาน

รหัสผลิตภัณฑ์	:	AC23
ประเภทผลิตภัณฑ์	:	RAIL TOWEL
ขนาด	:	650 x 87 x 78 มิลลิเมตร (ก x ย x ส)
สีผลิตภัณฑ์	:	สีขาว
น้ำหนักผลิตภัณฑ์	:	0.6 กิโลกรัม
ประเภทวัสดุ	:	ขอแขวน เป็นเซรามิก
		ราวแขวนผ้า เป็น สแตนเลสชุบโครเมี่ยม

ระยะการติดตั้ง : ติดกับผนัง

: 1. ระยะติดตั้งจากพื้น 1500-1700 mm.

ข้อมูลแนะนำ : พุกพลาสติก เหมาะกับผนังคอนกรีตและผนังอิฐบล็อก

การรับประกัน : 1 ปี

หมายเหตุ รายการ PART LIST อาจมีการเปลี่ยนแปลง ตามความเหมาะสมของกระบวนการผลิต

รายละเอียดเพิ่มเติม

-RAIL TOWEL สามารถรับน้ำหนักได้ 5 กิโลกรัม